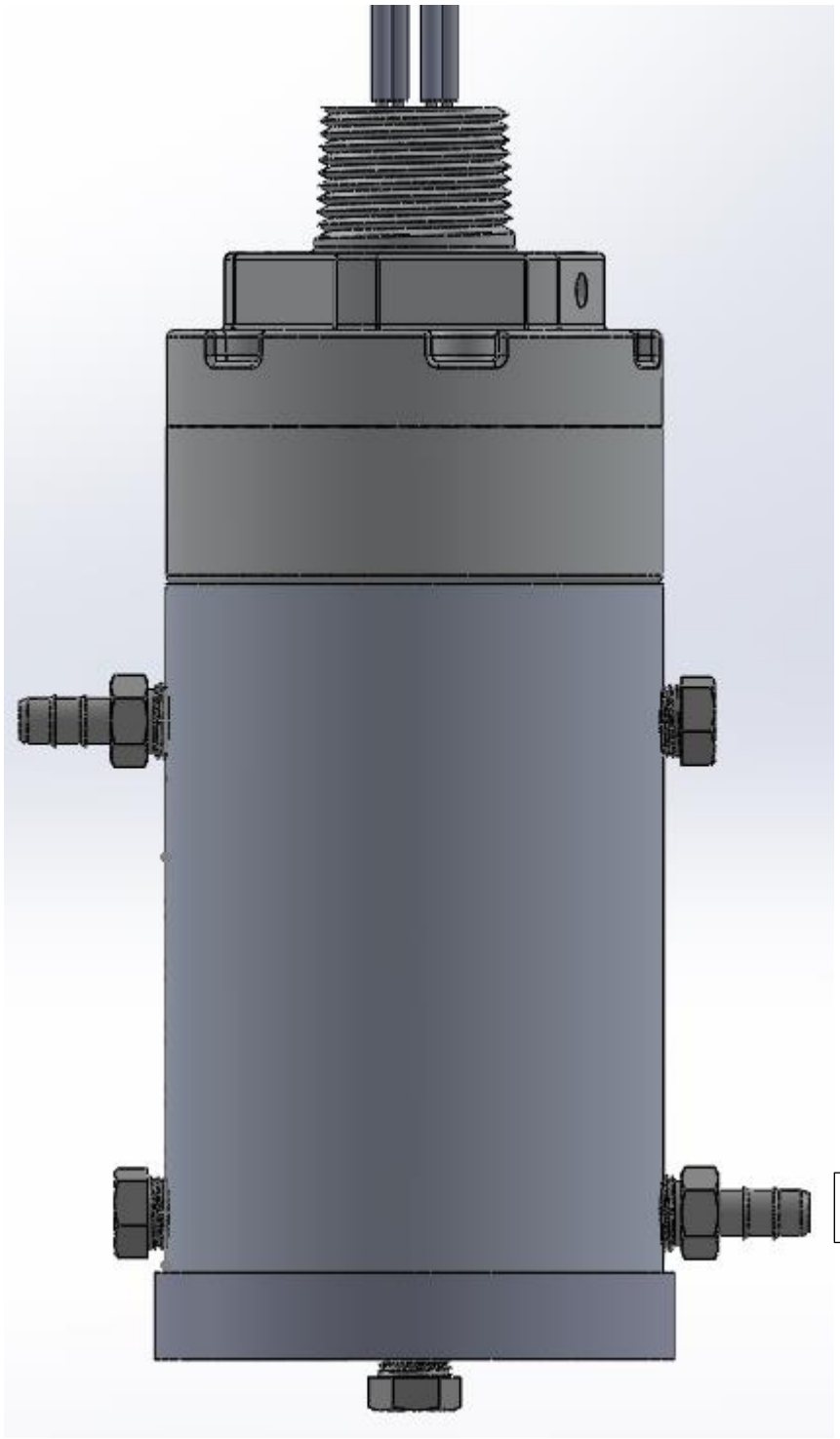
INLET/OUTLET
INLET/OUTLET